NAVICELLA MOBILE DRG-124



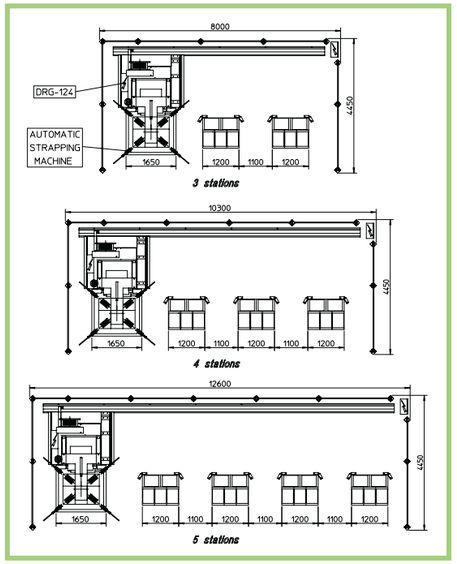

DATI TECNICI/TECHNICAL DATA

PRODUZIONE - OUTPUT - PRODUCTION - LEISTUNG - PRODUCCIÓN	30 to 50 pallets/hour (approximate output with 5 stations)
POTENZA ELETTRICA INSTALLATA - INSTALLED POWER PUISSANCE ELECTRIQUE INSTALLÉE - ANSCHLUSSWERT ELEKTR POTENCIA ELÉCTRICA INSTALADA	0,75 kW · 50 Hz · 400V

NAVICELLA MOBILE mod. DRG-124
Navicella mobile a 2, 3, 4 o 5 stazioni, sulla quale è montata la reggiatrice, per permettere la reggiatura di 2, 3, 4 o 5 pallets a terra allineati uno di fianco all'altro. Optional: stazioni aggiuntive.

MOBILE TRUCK mod. DRG-124
Mobile truck 2, 3, 4 or 5 stations on which the strapping machine is positioned, to allow horizontal strapping of 2, 3, 4 or 5 pallets aligned on the ground. Optional: additional station.

SOCLE MONILE mod. DRG-124
Socle mobile a 2, 3, 4 ou 5 postes, sur lequel est monté la feuillardeuse, pour permettre le feuillardage de 2, 3, 4 ou 5 palettes au sol alignées l'une à côté de l'autre. Option: postes supplémentaires.

WAGEN mod. DRG-124
Wagen Mit 2, 3, 4 oder 5 Stationen, auf dem die Umreifungsmaschine zum Umreifen von 2, 3, 4 oder 5 am Boden nebeneinander aufgereihter Paletten montiert ist. Optional: zusätzliche Stationen.

LANZADERA MOVIL mod. DRG-124
Lanzadera móvil a 2, 3, 4 o 5 estaciones, sobre la cual está montada la enflejadora, para permitir el enflejado de 2, 3, 4 o 5 palets en el suelo alineados uno al lado de otro. Opcional: estaciones adicionales.

SORMA S.p.A.
Via delle Mele, 65 - 47522 CESENA (FC) - ITALY - Tel. (+39) 0547 418611 - Fax (+39) 0547 418612
sorma@sormaitalia.com - **www.sormaitalia.com**

REGGIATRICE AUTOMATICA RM8-124



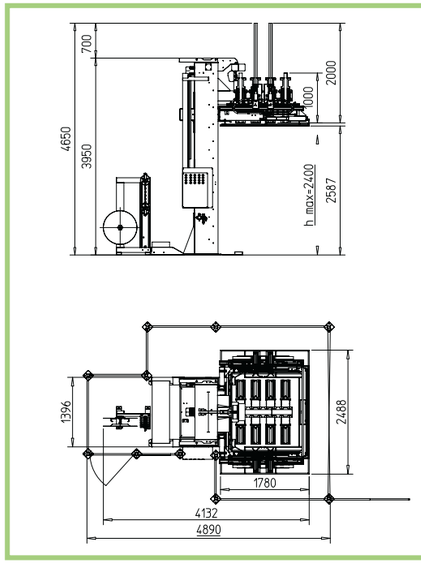

DATI TECNICI/TECHNICAL DATA

PRODUZIONE - OUTPUT - PRODUCTION - LEISTUNG - PRODUCCIÓN	40 pallets/hour
POTENZA ELETTRICA INSTALLATA - INSTALLED POWER PUISSANCE ELECTRIQUE INSTALLÉE - ANSCHLUSSWERT ELEKTR POTENCIA ELÉCTRICA INSTALADA	2,5 kW · 50 Hz · 400V
CONSUMO ARIA - AIR CONSUMPTION - CONSOMMATION D'AIR LUFTVERBRAUCH - CONSUMO DE AIRE	350 Nl/min · 6 bar

REGGIATRICE AUTOMATICA CON APPLICATORE DI ANGOLARI mod. RM8-124
È una reggiatrice dotata di un sistema automatico per il posizionamento degli angolari, composto da 8 depositi con 55 posti ognuno; su quattro depositi è possibile avere angolari diversi rispetto agli altri quattro; la macchina può quindi reggiare in modo completamente automatico ed autonomo con l'uno o l'altro tipo di angolari in base all'input ricevuto. La macchina può reggiare automaticamente pallets con dimensioni variabili da: 800x800 mm a 1200x1200 mm. Altezza massima dei pallet da reggiare: 2400 mm.

AUTOMATIC STRAPPING MACHINE WITH DEVICE FOR POSITIONING OF CORNER PIECES mod. RM8-124
Strapping machine provided with automatic system for positioning the corner pieces, consisting of 8 deposits with 55 compartments each. On four of these it is possible to have different corner pieces from the other four ones; so the machine can strap in a fully automatic and autonomous way with either one type of corner piece according to the input received. The machine can automatically strap pallets with dimensions ranging from 800x800 to 1200x1200. Maximum height of the pallet to be strapped: 2400 mm.

CERCLEUSE AUTOMATIQUE AVEC SYSTEME DE POSE DE CORNIERES mod. RM8-124
Feuillardeuse dotée d'un système automatique pour le positionnement des corniers, composée de 8 dépôts ayant 55 postes chacun; sur quatre des dépôts, il est possible d'avoir des corniers différents des quatre autres; la machine peut donc feuillarder de façon complètement automatique et autonome avec l'un ou l'autre type de cornier, sur la base de la commande reçue. Et elle peut feuillarder automatiquement des palettes de dimensions allant: de 800x800 mm à 1200x1200 mm. Hauteur maximale des palettes à feuillarder: 2400 mm.

AUTOMATISCHES BINDEGERÄT MIT KANTENSPENDUNG mod. RM8-124
Umreifungsmaschine mit automatischer Positionierung der Kantenschützer, 8 Magazinen mit je 55 Plätzen, von denen in 4 ein anderer Kantenschützertyp gelagert werden kann; die Maschine kann daher je nach Eingabe vollautomatisch und autonom mit einem der beiden Kantenschützertypen Paletten von 800x800 bis 1200x1200 mm umreifen. Maximale Höhe der zu umreifenden Paletten 2400 mm.

FLEJADORA AUTOMÀTICA CON APLICADOR DE CANTONERAS mod. RM8-124
Enflejadora de sistema automático para la colocación de los cantos, compuesto por 8 depósitos con 55 puestos cada uno; en cuatro depósitos se pueden guardar cantos distintos a los otros cuatro; la máquina puede enflejar de modo completamente automático y autónomo con uno u otro tipo de canto en función del input recibido. La máquina puede enflejar automáticamente palets con dimensiones variables de 800x800 mm a 1200x1200 mm. Altura máxima de los palets a enflejar: 2400 mm.

REGGIATRICE AUTOMATICA RMS-124



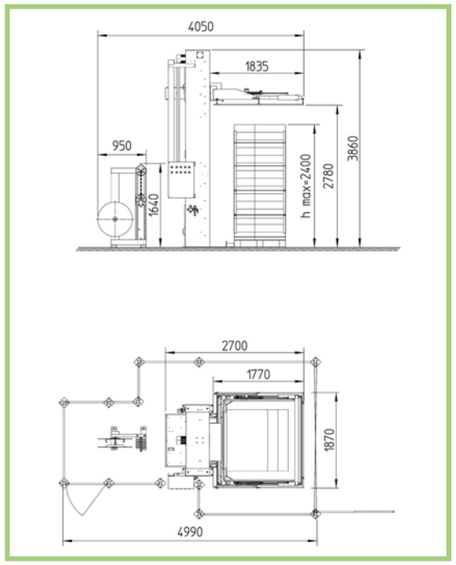

DATI TECNICI/TECHNICAL DATA

PRODUZIONE - OUTPUT - PRODUCTION - LEISTUNG - PRODUCCIÓN	40 pallets/hour
POTENZA ELETTRICA INSTALLATA - INSTALLED POWER PUISSANCE ELECTRIQUE INSTALLÉE - ANSCHLUSSWERT ELEKTR POTENCIA ELÉCTRICA INSTALADA	2 kW · 50 Hz · 400V
CONSUMO ARIA - AIR CONSUMPTION - CONSOMMATION D'AIR LUFTVERBRAUCH - CONSUMO DE AIRE	35 Nl/min · 6 bar

REGGIATRICE AUTOMATICA ORIZZONTALE mod. RMS-124
É una reggiatrice automatica adatta alla legatura di pallets con reggia in poliestere o polipropilene. La macchina può reggiare automaticamente pallets, le cui dimensioni siano 800x1200, 1000x1200, 1200x1200 mm. Altezza massima dei pallets da reggiare: 2400 mm.

AUTOMATIC STRAPPING MACHINE mod. RMS-124
Automatic strapping machine suitable for strapping pallets with straps in polyester or polypropylene. The machine is designed to strap pallets 800x1200, 1000x1200, 1200x1200 mm. Max. height of the pallet: 2400 mm.

CERCLEUSE AUTOMATIQUE HORIZONTALE mod. RMS-124
C'est une machine automatique adaptée au cerclage des palettes avec un feuillard en polyester ou polypropylène. La machine peut cercler automatiquement des palettes de dimensions 800x1200, 1000x1200 et 1200x1200 mm. Hauteur maximale des palettes à cercler: 2400 mm.

AUTOMATISCHES BINDEGERÄT mod. RMS-124
Automatischens Bindegerät zum Sichern von Paletten mit Poliester oder Polypropylenband. Geeignet für Palettenabmessungen: 800x1200, 1000x1200 und 1200x1200 mm. Maximale Palettenhöhe: 2400 mm.

FLEJADORA AUTOMÁTICA HORIZONTAL mod. RMS-124
Es una flejadora automática apta para el flejado de palets con fleje de poliéster o polipropileno. La máquina puede automáticamente flejar palets, cuyas dimensiones sean 800x1200, 1000x1200, 1200x1200 mm. Atura máxima de los palets a flejar: 2400 mm.

REGGIATRICE AUTOMATICA RM4-124



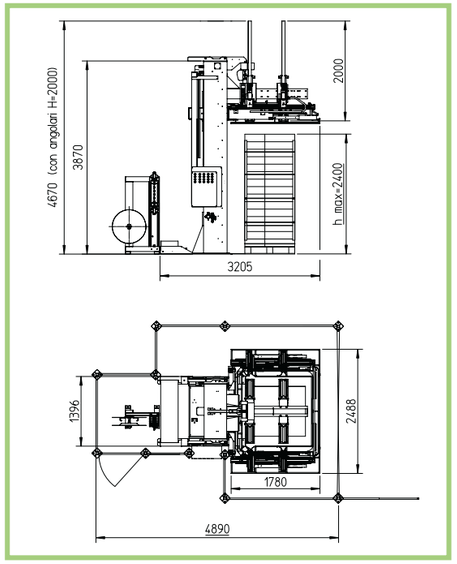

DATI TECNICI/TECHNICAL DATA

PRODUZIONE - OUTPUT - PRODUCTION - LEISTUNG - PRODUCCIÓN	40 pallets/hour
POTENZA ELETTRICA INSTALLATA - INSTALLED POWER PUISSANCE ELECTRIQUE INSTALLÉE - ANSCHLUSSWERT ELEKTR POTENCIA ELÉCTRICA INSTALADA	2 kW · 50 Hz · 400V
CONSUMO ARIA - AIR CONSUMPTION - CONSOMMATION D'AIR LUFTVERBRAUCH - CONSUMO DE AIRE	350 Nl/min · 6 bar

REGGIATRICE AUTOMATICA CON APPLICATORE DI ANGOLARI mod. RM4-124
È una reggiatrice dotata di un sistema automatico per il posizionamento degli angolari, composto da 4 depositi con 55 posti ognuno. La macchina può reggiare automaticamente pallets con dimensioni variabili da: 800x800 mm a 1200x1200 mm. Altezza massima dei pallet da reggiare: 2400 mm.

AUTOMATIC STRAPPING MACHINE WITH DEVICE FOR POSITIONING OF CORNER PIECES mod. RM4-124
Strapping machine provided with automatic system for positioning the corner pieces, consisting of 4 deposits with 55 compartments each. The machine can automatically strap pallets with dimensions ranging from 800x800 to 1200x1200. Maximum height of the pallet to be strapped: 2400 mm.

CERCLEUSE AUTOMATIQUE AVEC SYSTEME DE POSE DE CORNIERES mod. RM4-124
Feuillardeuse dotée d'un système automatique pour le positionnement des corniers, composée de 4 dépôts ayant 55 postes chacun. La machine peut feuillarder automatiquement des palettes de dimensions allant: de 800x800 mm à 1200x1200 mm. Hauteur maximale des palettes à feuillarder: 2400 mm.

AUTOMATISCHES BINDEGERÄT MIT KANTENSPENDUNG mod. RM4-124
Umreifungsmaschine mit automatischer Kantenspendung, 4 Magazine mit einem Vorrat von je 55 Eckleisten.
Paletten in den Abmessungen 800x800 mm bis 1200x1200 mm können automatisch umreift werden. Maxmiale Palettenhöhe: 2.400 mm

FLEJADORA AUTOMÀTICA CON APLICADOR DE CANTONERAS mod. RM4-124
Enflejadora de sistema automático para la colocación de los cantos, compuesto por 4 depósitos con 55 puestos cada uno.
La máquina puede enflejar automáticamente palets con dimensiones variables de 800x800 mm a 1200x1200 mm. Altura máxima de los palets a enflejar: 2400 mm.