CLIPSATRICE AUTOMATICA RO1-120



CLIPSATRICE AUTOMATICA ORIZZONTALE mod. RO1-120

Clipsatrice automatica orizzontale: effettua automaticamente la chiusura di reti tubolari contenenti prodotti ortofrutticoli delicati tipo: mele, pomodori, melanzane, zucchine. Tubo portarete diametro 250 mm. Utilizza reggetta metallica avvolta in bobine. Provvista inoltre di supporto bobina per inserimento nastrino da fissare nella retina da grappa a grappa con funzione di manico. Stampante di etichette a bandiera. Peso delle confezioni: da 0,5 a 2 kg.

AUTOMATIC HORIZONTAL CLIPPING MACHINE mod. RO1-120

Automatic horizontal clipping machine: automatically closes tubular nets containing delicate fruit and vegetable products: apples, tomatoes, aubergines, courgettes. 250 mm diameter net tube. Uses metal straps wound in reels. Also features reel for inserting tape to be fitted in the net from strap to strap as a handle. Wine-glass label printer. Weight of packs: 0,5 - 2 Kg.

AGRAFEUSE AUTOMATIQUE HORIZONTALE mod. RO1-120

Agrafeuse automatique horizontale: elle effectue automatiquement le fermeture de filets tubulaires contenant des produits délicats type pommes, tomates, aubergines, courgettes. Tube porte-filet diamètre 250 mm. Elle utilise un feuillard métallique enroulé en bobines. Egalement dotée de bobine pour l'introduction d'une bande à fixer dans le filet d'une agrafe à l'autre en guise de poignée. Imprimante d'étiquettes en drapeau. Poids des emballages: de 0,5 à 2 kg.

NETZVERSCHLIEßAUTOMAT mod. RO1-120

Automatische horizontale Netz-Clipmaschine: zum Verschließen von Netzschläuchen mittels Clipband zur Verpackung von empfindlichen Obst- und Gemüseprodukten, wie: Äpfel, Tomaten, Auberginen, Zucchini. Netzrohr (ø 250 mm) bei gleichzeitiger Auszeichnung der Packungen mit Etiketten,- Fähnchen,- oder Mitlaufband. Drucker für Etiketten oder Fähnchen, Packungsgewicht: von 0,5 bis 2 kg.

GRAPADORA AUTOMÁTICA HORIZONTAL mod. RO1-120

Grapadora automática horizontal: cierra automáticamente mallas tubulares que contienen frutas y hortalizas delicadas, como manzanas, tomates, berenjenas y calabacines. Tubo portamalla de 250 mm de diámetro. Utiliza fleje metálico en bobinas. Dispone además de bobina para insertar una cinta que se fijará a la malla para servir de asa. Impresora de etiquetas de bandera. Peso de los paquetes: de 0,5 a 2 kg.

DATI TECNICI/TECHNICAL DATA

PRODUZIONE OUTPUT PRODUCTION LEISTUNG PRODUCCIÓN	up to 22 net-packs/minute approx. depending on the weight
POTENZA ELETTRICA INSTALLATA INSTALLED POWER PUISSANCE ELECTRIQUE INSTALLÉE ANSCHLUSSWERT ELEKTR POTENCIA ELÉCTRICA INSTALADA	2 kW · 50 Hz · 400V
CONSUMO D'ARIA AIR CONSUMPTION CONSUMMATION D'AIR LUFTVERBRAUCH CONSUMO DE AIRE	120 Nl/min · 6 bar

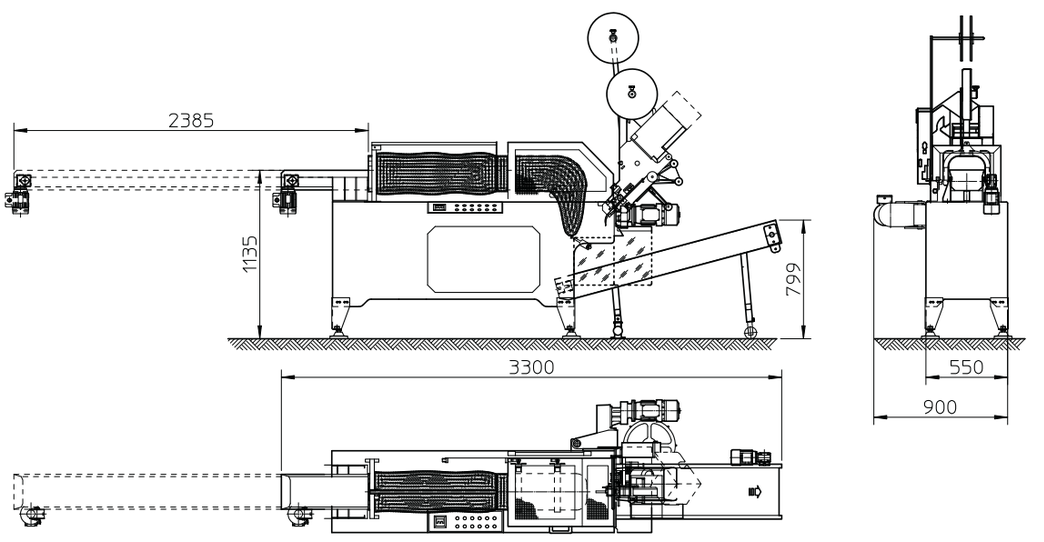

CLIPSATRICE AUTOMATICA RO1-120

AGENTE DI ZONA / LOCAL DEALER

SORMA S.p.A.
Via delle Mele, 65 - 47522 CESENA (FC) - ITALY
Tel. (+39) 0547 418611 - Fax (+39) 0547 418612
sorma@sormaitalia.com - www.sormaitalia.com